调心滚子轴承

d 500-900mm-239/560-B-K-MB+H39/560

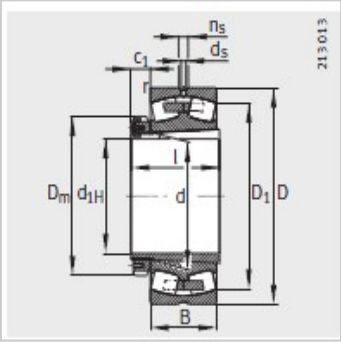


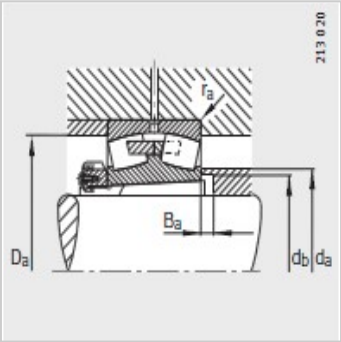


参数信息:

| | |
|---|---|
| 型号： | |
| 轴承： | 239/560-B-K-MB |
| 紧定套： | H39/560 |
| 质量m： | |
| 轴承 ≈kg： | 169 |
| 紧定套 ≈kg： | 95.8 |
| 尺寸 mm： | |
| d： | 530 |
| d： | 560 |
| D： | 750 |
| B： | 140 |
| rmin ： | 5 |
| D ≈ ： | 693.4 |
| d： | 12.5 |
| n： | 23.5 |
| D： | 650 |
| I： | 227 |
| c ≈ ： | 96 |
| 安装尺寸 mm： | |
| dmax： | 609 |
| D max： | 732 |
| dmin： | 577 |
| B min： | 18 |
| rmax： | 4 |
| 基本额定载荷 N： | |
| 动载荷： | 3100000 |
| 静载荷 ： | 7650000 |
| 计算系数： | |
| e： | 0.17 |

| | |
|---|---|
| Y： | 3.95 |
| Y： | 5.88 |
| Y： | 3.86 |
| 疲劳极限载荷/ N： | 570000 |
| 极限转速 ： | 600 |
| 参考转速： | 465 |

: