调心滚子轴承

d 500-900mm-231/500-B-K-MB+H31/500

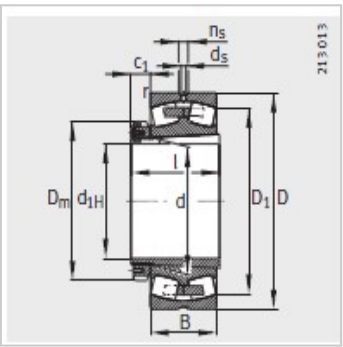

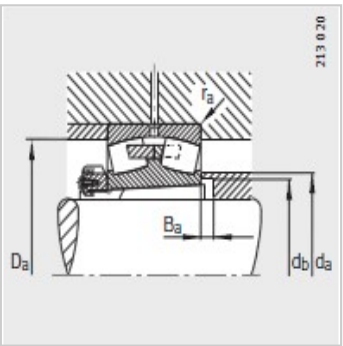

参数信息:

型号：	
轴承：	231/500-B-K-MB
紧定套：	H31/500
质量m：	
轴承 ≈kg：	556
紧定套 ≈kg：	143
尺寸 mm：	
d：	470
d：	500
D：	830
B：	264
rmin ：	7.5
D ≈ ：	720.9
d：	12.5
n：	23.5
D：	630
I：	356
c ≈ ：	99
安装尺寸 mm：	
dmax：	578
D max：	798
dmin：	527
B min：	18
rmax：	6
基本额定载荷 N：	
动载荷：	7100000
静载荷 ：	14300000
计算系数：	
e：	0.32

Y：	2.1
Y：	3.13
Y：	2.06
疲劳极限载荷/ N：	990000
极限转速 ：	600
参考转速：	340

: