调心滚子轴承

d 500-900mm-239/630-B-K-MB+H39/630

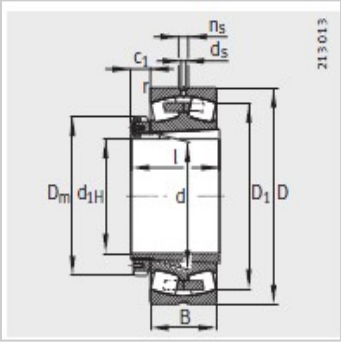

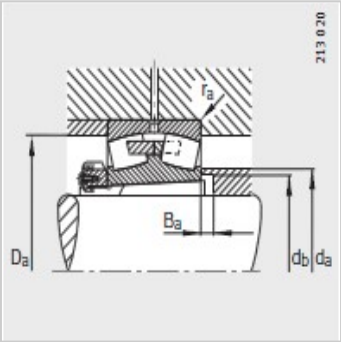

参数信息:

型号：	
轴承：	239/630-B-K-MB
紧定套：	H39/630
质量m：	
轴承 ≈kg：	283
紧定套 ≈kg：	123
尺寸 mm：	
d：	600
d：	630
D：	850
B：	165
rmin ：	6
D ≈ ：	784.5
d：	12.5
n：	23.5
D：	730
I：	254
c ≈ ：	96
安装尺寸 mm：	
dmax：	688
D max：	827
dmin：	649
B min：	20
rmax：	5
基本额定载荷 N：	
动载荷：	4050000
静载荷 ：	9800000
计算系数：	
e：	0.18

Y：	3.8
Y：	5.66
Y：	3.72
疲劳极限载荷/ N：	710000
极限转速 ：	530
参考转速：	405

: