调心滚子轴承

d 220-240mm-23244-K-MB

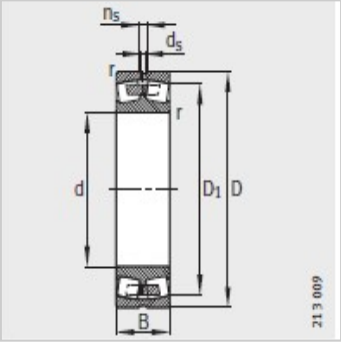

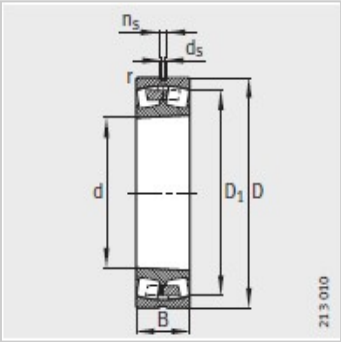

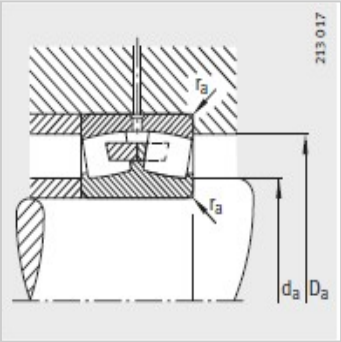

参数信息:

型号：	23244-K-MB
质量m ≈kg：	79
尺寸 mm：	
d：	220
D：	400
B：	144
rmin ：	4
D ≈：	337.6
d：	9.5
n：	17.7
安装尺寸 mm：	
dmin：	237
D max：	383
rmax：	3
基本额定载荷 N：	
动载荷：	2040000
静载荷 ：	3450000
计算系数：	
e：	0.37
Y：	1.83
Y：	2.72
Y：	1.79
疲劳极限载荷/ N：	181000
极限转速 ：	1400
参考转速：	850

: